STORM TANK 18TWIN

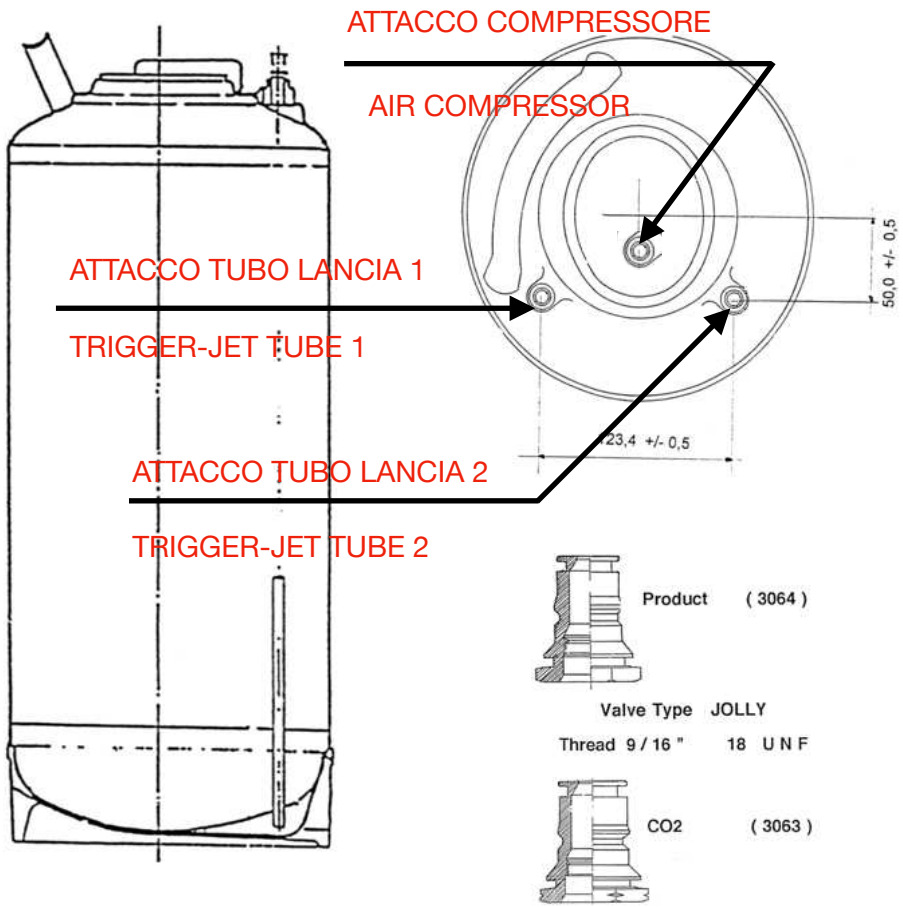

Capacità / Capacity Inhalt / Capacité	Altezza totale / Total Height / Max. Höhe Hauteur total	Diametro max. esterno Outside diameter Außendurchmesser Diamètre extérieur	Peso / Weight Gewicht / Poids
18 L	555 ± 2 mm	232 ± 2 mm	3,350 ± 0,2 kg

OXY TOOLS®

CARATTERISTICHE GENERALI

CORPO DEL FUSTO

La botticella del fusto è realizzata tramite l'assemblaggio di : parte superiore (testa) imbutita, parte inferiore (fondo) imbutita e corpo centrale (virola) calandrata.

L'assemblaggio dei diversi elementi metallici si realizza per mezzo di saldature circonferenziali e longitudinale. Tutte le saldature presenti sul fusto sono eseguite automaticamente, secondo il metodo TIG in atmosfera inerte e senza apporto di materiale. Nella parte superiore del fusto è realizzata una apertura ovale (bocca) per consentire la sua chiusura a mezzo del coperchietto e sono saldati i nippli per l'assemblaggio delle valvole. Nella parte inferiore è realizzata una bugna per favorire lo svuotamento del fusto.

Sulla parte esterna del fusto, incise sull'acciaio, sono riportate le indicazioni del costruttore, capacità del fusto e i dati d'identificazione.

GOMMA DEL RIVESTIMENTO

All'estremità inferiore del fusto (fondo) è applicata, per mezzo di vulcanizzazione a caldo, il rivestimento di gomma massiccia di colore nero. Sulla parte superiore (testa) del fusto è saldata una maniglia in acciaio inox, per consentirne una facile movimentazione. Nel rivestimento di gomma del fondo, sono ricavate due aperture che permettono la fuoriuscita dell'acqua che si verrebbe a depositare nel caso in cui il fusto sia capovolto. Il diametro massimo del rivestimento di gomma, ha una dimensione maggiore di quella del corpo in acciaio, allo scopo di proteggere il fusto da eventuali cadute e di permettere un migliore rotolamento orizzontale.

SPECIFICHE E TOLLERANZE

MATERIALE DELLA BOTTICELLA

Il materiale utilizzato per realizzare il fusto tipo "Jolly" è l'acciaio inossidabile laminato a freddo con finitura 2B per le parti imbutite e finitura 2H per la parte cilindrica. La rugosità dell'acciaio è tale da non presentare crateri o irregolarità che consentano il deposito di materiale estraneo non desiderato e/o sporcizia. L'acciaio utilizzato per la realizzazione di questo fusto, secondo la norma prevista ASTM A 240 TP 304, è del tipo :

DENOMINAZIONE	*NORMA*
AISI 304	AMERICANA
DIN 1.4301	TEDESCA
AFNOR Z6 CN 18.09	FRANCESE
BS 304 S 15	INGLESE

Le proprietà fisiche dell'acciaio sono le seguenti :

CARATTERISTICHE	*VALORI*	
Resistenza distruttiva	Fondelli Fin. B	Virola – Fin. 2H
Resistenza distruttiva N/mm²	540-750	900 - 1100
Allungamento %	≥ 40	≥ 3

La testa ed il fondo sono imbutiti partendo da un disco in acciaio con spessore di 1,0 mm prima dello stampaggio. La virola ha spessore di 0,7 mm.

SPECIFICHE E TOLLERANZE

GOMMA DEL RIVESTIMENTO

Il collare inferiore è realizzato in gomma massiccia vulcanizzata a caldo di colore nero. La sua funzione è di proteggere le parti in acciaio, e di permettere e il rotolamento e la protezione da eventuali cadute.

La gomma utilizzata è conforme alla norma ASTM D2000 (M2AA814F17P2Z1Z2Z3Z4Z5Z6Z7), di cui di seguito le indicazioni delle caratteristiche fondamentali :

CARATTERISTICHE	*VALORI*
Dilatabilità minima	2031 psi (14 Mpa)
Allungamento limite	200%
Durezza	80 ± 5 Shore A

GOMMA DELLE GUARNIZIONI

Tutte le guarnizioni sono realizzate in materiale EPDM alimentare di colore nero.

PESO E CAPACITA'

CARATTERISTICA	*18*	*9*
Peso - kg	4,0 ± 0.2	3,2 ± 0.2
Capacità raso bocca -	19,0 ± 0.2	10,0 ± 0.2
Capacità al tubetto gas-	18,0 ± 0.2	9,0 ± 0.2

DIMENSIONI PRINCIPALI

CARATTERISTICA	*18*	*9*
Altezza totale del fusto (H1)	560 ± 3 mm	330,0 ± 3 mm
Diametro esterno massimo	232,0 ± 2 mm	232,0 ± 2 mm
Diametro esterno acciaio	228,6 ± 1 mm	228,6 ± 1 mm
Interasse valvole	123,4 ± 1 mm	123,4 ± 1 mm
Lunghezza tubetto per gas Ø 8x0,5	46 ± 1 mm	46 ± 1 mm
Lunghezza tubetto per prodotto Ø 8x0,5	506 ± 1 mm	283,5 ± 1 mm

VALVOLE

CARATTERISTICA	
tipo filetto	9/16" 18 UNF
per GAS	con incisione all'esagono
per PRODOTTO	senza incisione all'esagono

STORM TANK 18TWIN - DESCRIZIONE

STORM TANK “18TWIN” nasce per consentire l’utilizzo simultaneo, della tanica di pressione da 18L., a due operatori!
Una nuova versione dedicata a chi installa, con il proprio collega, pellicole PPF, pellicole per l’oscuramento vetri auto o pellicole per il controllo solare / windows film.
Da oggi entrambi gli applicatori potranno essere indipendenti nel gestire e disporre del liquido di applicazione pur impiegando una singola tanica.
La versione “TWIN” viene riservata alla tanica grande, quella da 18 litri, così da garantire ad entrambi gli utilizzatori una quantità di liquido sufficiente ad evitare continue interruzioni.
STORM TANK “18TWIN” risulta perfettamente compatibile con il nuovo STORM TREK, il supporto mobile di OXY TOOLS, nato per ospitare e movimentare agevolmente le taniche, agganciare le lance e riporre i tools necessari alle applicazioni con liquido.
I vantaggi nell’utilizzo di STORM TANK “18TWIN” sono molteplici:
le due lance possono essere dotate di due ugelli differenti (uno a cono uno a taglio - ottimo per il windows film), rende i due applicatori indipendenti ed autonomi, migliora le dinamiche applicative, aumenta la qualità del lavoro, riduce le tempistiche, riduce l’investimento rispetto all’acquisto delle doppie taniche, **entrambi gli applicatori lavorano con lo stesso liquido quindi con la stessa miscela!**
ENJOY YOUR WRAP!

AVVERTENZA: i serbatoi non sono compatibili con gli acidi corrosivi come i brillantanti di alluminio o gli ossidanti ad alto grado come la candeggina e derivati. L'uso di tali prodotti può causare la corrosione dei serbatoi e provocare lesioni o morte. Nessuna garanzia o responsabilità sarà accettata per tale uso improprio.
I serbatoi sono realizzati con acciaio inossidabile 304, è necessario verificare sempre la compatibilità dei prodotti chimici utilizzati.
Pressione massima di esercizio regolata dalla valvola di sicurezza tarata a 8 bar, è assolutamente vietato modificare, manomettere e o sostituire la valvola di sicurezza.

BASIC INFORMATION

TANK BODY

Tanks is carried out by assembling: upper part (rs.steel), lower part (rubber bottom) and shell (calendared ferrule). The assembling of the different metallic parts is made by round and longitudinal welding. All weldings on the tank are automatically made, following TIG system in a inert atmosphere without any deposit of material. On the top of the tank there is an oval opening (mouth) which allow the closing of the tank by the lid . On the bottom there is a sump to enhance the draining off. Printed on the stainless steel of the external surface of the body, there are information about the manufacturer, the capacity of the tank and its identification numbers. The lid made in pressed stainless steel, is finished with handle, and with pull ring relief valve, if required

RUBBER COATING

The extremity of the tank (bottom) is covered with black hot vulcanised natural rubber bonded onto the steel. Four openings in the bottom skirt enhance the drain of water when the keg is upside down. The maximum outside diameter of the rubber parts is larger than the one of the body.

SPECIFICATION AND TOLERANCE

BODY MATERIALS

The tank model "Jolly" is made of AISI type 304 stainless steel (1.4301) with No. 2B mill finish steel sheet which fulfils ASTM A240 specification.
All inside surfaces are smooth to prevent any possible dirt or contamination from remaining inside after washing and sterilizing.
Stainless steel does not react to magnetic attraction and its colour does not change due to cleaning or sterilizing.

STANDARD DENOMINATION	SPECIFICATION
AISI 304	AMERICAN
DIN 1.4301	GERMAN
AFNOR Z6 CN 18.09	FRENCH
BS 304 S 15	ENGLISH

The top and the bottom are deep-drowned beginning from a stainless steel disk with a thickness of 1mm before the pressing. The body has a thickness of 0,70 mm

SPECIFICATION AND TOLERANCE

RUBBER COATING

Skirt is made of solid black vulcanized rubber. This function is to protect the stainless steel parts, to permit the rolling of the tank and minimize damage by impact.
The rubber fulfils ASTM D2000 (M2AA910F17P2Z1Z2Z3Z4Z5Z6Z7) specification

GASKET RUBBER

All the gaskets are made EPDM - alimentary material colour black.

WEIGHT and CAPACITY

Characteristics	18 ℓ	9 ℓ
Weight	4,0 kg ± 0.20	3,5 kg ± 0.20
Capacity till gas dip tube	19 l ± 0.20	10 l ± 0.20

MAIN DIMENSIONS

Characteristics	18 ℓ	9 ℓ
Total height	560 ± 2 mm	330 ± 2 mm
Skirt external diameter	232 ± 2 mm	232 ± 2 mm
Stainless steel external diameter	228,6 ± 1 mm	228,6 ± 1 mm
Plugs centre line	123,4 ± 1 mm	123,4 ± 1 mm

STEMS

On the top part of the tank there are two welded stems, trough which the gas tube and the liquid tube are putted inside the tank, and top which the plugs are fixed.

Characteristics	Stems NC
thread	9/16 " 18 UNF

PLUGS

To allow the quick disconnect with the draft units, on its upper part the tank is equipped with one liquid plug and one gas plug

Characteristics		*VALVE*
Jolly Type	Gas plug	with incision on the hexagon
	Liquid plug	without incision on the hexagon

STORM TANK 18TWIN **- DESCRIPTION**

STORM TANK "18TWIN" was created to allow the simultaneous use of the 18L pressure tank by two operators!
A new version dedicated to those who install, with their colleague, PPF films, fi windows tint or solar film / windows film.
From today both applicators will be able to be independent in managing and disposing of the application liquid while using a single tank. The "TWIN" version is reserved for the large tank, the 18 liter one, so as to guarantee both users a quantity of liquid sufficient to avoid continuous interruptions. STORM TANK “18TWIN” is perfectly compatible with the new STORM TREK, the mobile support of OXY TOOLS, created to easily accommodate and move the tanks, hook the lances and store the tools necessary for liquid applications. The advantages of using STORM TANK "18TWIN" are many:
the two lances can be equipped with two different nozzles (one cone and one cut - excellent for windows film), makes the two applicators independent and autonomous, improves application dynamics, increases the quality of work, reduces work times, it reduces the investment compared to the purchase of double tanks, **both applicators work with the same liquid and therefore with the same mix water/soap!**
ENJOY YOUR WRAP!

WARNING: The tanks are not compatible with corrosive acids such as aluminum brighteners or high-grade oxidizers such as bleach and derivatives. Use of these products can cause tank corrosion and result in injury or death. No warranty or liability will be accepted for such improper use.
The tanks are made of 304 stainless steel, the compatibility of the chemicals used must always be checked.
Maximum working pressure regulated by the safety valve set at 8 bar, it is absolutely forbidden to modify, tamper with or replace the safety valve

GARANZIA - STORM TANK 18TWIN

La presente garanzia ha validità di 12 mesi dalla data di consegna della macchina (riferimento Bolla di consegna - DDT).
Durante il periodo di garanzia OXY TOOLS si impegna a sostituire gratuitamente, fornendo al Distributore di riferimento, i componenti che presentano difetti di fabbricazione.
Il materiale sostituito in garanzia dovrà essere conservato dal compratore e tenuto a disposizione di OXY TOOLS e del Distributore che ha effettuato la vendita.
La garanzia non comprende o esclude:

- prestazione di manodopera per sostituzione parti difettose
- componenti che per loro natura sono soggetti ad usura rapida e continua
- spese sostenute da OXY TOOLS per l'assistenza presso il cliente che ne faccia richiesta
- difetti o problematiche derivanti da modifiche e riparazioni eseguite dall'acquirente o da terzi; qualsiasi riparazione non autorizzata per scritto da OXY TOOLS fa decadere la Garanzia.

Distributore

www.oxytools.com

WARRANTY - STORM TANK 18TWIN

This warranty is valid for 12 months from the date of delivery of the machine (reference Delivery note - DDT).
During the warranty period OXY TOOLS undertakes to replace it free of charge,
supplying them to the reference Distributor, components that show manufacturing defects.
The material replaced under warranty must be kept by the buyer and kept at the disposal of OXY TOOLS and the Distributor who made the sale.
The guarantee does not include or exclude:

- labor supply to replace defective parts
- components that by their nature are subject to rapid and continuous wear
- expenses incurred by OXY TOOLS for assistance at the customer's request
- defects or problems resulting from changes and repairs carried out by the purchaser or third parties; any repair not authorized in writing by OXY TOOLS will void the warranty.

Dealer

www.oxytools.com